令和４年度
第５０回東京都多摩地区中学校
バスケットボール大会

期　日　　令和５年　３月２１日・２５日・２８日・３０日・３１日

会　場　　多摩地区中学校体育館

主　催　　多摩地区中学校バスケットボール部連絡協議会

後　援　　株式会社モルテン・株式会社ミカサ
スポーツレフ・有限会社丸善運動具店・株式会社プロフォートサニー

http://academic4.plala.or.jp/tama-bb2/

多摩大会　バスケ　検索

多摩地区中学校バスケットボール連絡協議会
会　長　梅津　　毅(立川市立立川第四中学校)
副会長　樋山　克也(日本大学第三中学校･高等学校長)
副会長　臼田統志夫 (東村山市立東村山第五中学校長)

第50回多摩地区中学校バスケットボール大会　要項（抜粋）

1　目　的　・中学校バスケットボール指導者の自主的な研修の場とし、中学校におけるバスケットボールの普及・技術向上を目指す。
・中学校教育の一環として生徒に広くスポーツ実践の機会を与え、体力・技能の向上と、スポーツ精神の高揚を図り、心身ともに健康な生徒を育成する。

2　主　催　多摩地区中学校バスケットボール部連絡協議会

3　主　管　第８ブロック　バスケットボール部　顧問会

4　後　援　株式会社モルテン・株式会社ミカサ
スポーツレフ・丸善運動具店・株式会社プロフォートサニー

5　期　日　令和５年３月２１日・２５日・２８日・３０日・３１日
※本大会は７回戦（ベスト４決定）で終了します。

6　会　場　多摩地区中学校体育館

7　競技方法　⑴　５回戦までは、１クォーター６分、第１と第２、第３と第４クォーターの間を２分で行います。準決勝以降に関しては正規の時間で行います。その他のルールは、現行の日本バスケットボール協会競技規則（2022～）によります。
⑵　トーナメント形式で行い、東京都新人大会出場校はシード校とします。
⑶　マンツーマンディフェンスの基準規則に則ります。
⑷　詳細は多摩大会ホームページ等で連絡します。

8　参加資格　⑴　本大会に出場する選手は、当該学校長の承認を得た１・２年生（令和４年度末）とします。
⑵　参加生徒及び引率者等は大会前１週間分の体調を体調記録表（別紙２）に記録し、健康管理を徹底する。引率責任者は、参加生徒から体調記録表を回収し、学校同行者体調記録表にまとめ、大会当日持参し、会場校へ渡す。
なお、以下の事項に該当する場合は、大会に参加することができません。
（ア）体調がよくない場合（発熱・咳・咽頭痛などの症状がある場合）
（イ）同居家族や身近な知人に感染が疑われる方がいる場合
（ウ）過去 14 日以内に政府から入国制限、入国後の観察期間を必要とされている国、地域等への渡航または当該在住者との濃厚接触がある場合
⑶　１チームに１名以上の引率責任者（当該校教諭・部活動指導員等）による引率をお願いします。また、１名以上の帯同審判をお願いします。
⑷　東京都中学校体育連盟の基準に準じた合同チームの参加も認めます。

9　組合せ会議　令和５年２月 11 日（土）午後１時
（府中市立府中第八中学校）競技委員会による責任抽選

10　顧問会議　　令和５年２月 24 日（金）午後４時より（午後３時 30 分受付開始）
立川市立立川第三中学校　体育館

11　参加申込　　令和５年１月 20 日（金）までに、地区連絡責任者に参加申込書を御提出下さい。地区連絡責任者の方は１月 24 日（火）までに参加校及び会場校を競技委員長まで御連絡下さい（必着）。なお、参加費（１チーム 7,000 円）は顧問会議にて徴収いたします。

12　その他　　⑴　本大会につきましては、観客は以下のように設定します。

発出されている宣言等	観戦者(保護者･チーム関係者)	ベンチエリア
緊急事態宣言	各チーム１名(保護者)	当該チーム部員 および マネージャー
まん延防止等重点措置		
発出なし	１８名まで可能※	

※　保護者の方と同じ座席に座れる小さいお子様は除きます。ただし、来場者体調記録表は必要になります。

⑵　例年組み合わせ上、２・３回戦まで同一地区との対戦はありませんでしたが、今大会は同一地区の場合もあり得ます。

⑶　２回戦以降、ダブルヘッダーによる試合になりますが、５回戦までは第１・２（２回戦）第３ゲーム（３回戦）が午前中に終了し、第４・５（２回戦)、第６ゲーム（３回戦）を午後に試合を行い、２試合目（または５試合目）後のインターバルは１５分とります。なお、会場校チームの最初のゲームは第１または第４ゲームに実施します。

多摩大会会場校一覧　兼　会場主任一覧

記号	会場	地区	交通	3／21　男女		3／25男女		3／28男女		3／30　男女		3／31　男女			
A	羽村二	81	JR青梅線羽村駅徒歩15分					女男	岡田・石黒福田			男	岡田・石黒福田		
B	調布	91	京王線西調布駅徒歩15分 または 京王線調布駅・JR中央線武蔵境駅よりバス「 調布中」徒歩1分	女男	青柳・中村熊谷							男	青柳・中村熊谷		
C	立川八	101	JR中央線立川駅よりバス「 富士見町7丁目」徒歩4分			男A	木下・ 羽鳥			女P	木下・羽鳥	女	木下・羽鳥		
D	府中三	91	京王線・ JR南武線分倍河原駅徒歩10分									女	長尾・小宮山		
E	八王子七	71	JR中央線西八王子駅徒歩15分							男A	阿部				
F	いずみの森	71	JR八王子駅南口徒歩10分							女男	古園・日坂砂原				
G	七国	71	JR横浜線八王子みなみ野駅徒歩15分					男A	本田・堀田	女A	笹井				
H	町田南	72	小田急線・ JR横浜線町田駅・ 成瀬駅・ 東急田園都市線つくし 野駅よりバス「 南中学校前」徒歩4分							男A	松尾・渡邉				
I	堺	72	J R 横浜線相原駅徒歩7分			男A	斎藤			女A	斎藤				
J	町田二	72	小田急線・ JR横浜線町田駅徒歩20分							女A	金城				
K	日野四	73	JR中央線豊田駅徒歩15分							男A	田村				
L	日野一	73	JR中央線日野駅徒歩12分・ 多摩モノレール甲州街道駅徒歩18分							女A	鶴見				
M	府中八	91	京王線中河原駅徒歩15分							女男	宮田				
N	三鷹二	91	JR中央線武蔵境駅より 徒歩20分					女	山内・山下	男	多田・ 遠藤				
O	調布三	91	京王線国領駅徒歩20分			女	西江・増田			女男	粂井・西江増田				
P	武蔵野二	91	JR中央線武蔵境駅よりバス「 団地中央」徒歩5分			女男	米田・竹内大山			男P	米田・竹内大山				
Q	府中十	91	京王線府中駅・JR中央線国立駅よりバス「 西府町」徒歩4分							女男	岡本・会田益井・宮原				
R	神代	91	京王線柴崎駅徒歩20分 または 京王線調布駅よりバス「 柴崎折返場」徒歩5分							女男	松永・鈴木若菜・園保・田母神				
S	府中五	91	京王線府中駅・JR中央線武蔵小金井駅よりバス「 登記所前」徒歩3分			女A	市井・田中	男A	山崎・松本長田	女A	市井・田中				
T	府中四	91	京王線・ JR南武線分倍河原駅徒歩12分			女男	島田・ 中村長澤			女男	島田・ 中村長澤				
U	府中二	91	京王線多磨霊園駅徒歩20分 または 西武多摩川線 多磨駅徒歩15分			男A	関谷・ 清水近江	女A	木村・作山近江						
V	府中七	91	京王線府中駅・JR中央線国立駅よりバス「 病院前」徒歩12分			男	落合	女	高野						
W	浅間	91	京王線東府中駅徒歩10分	男女	中村	男A	田村								
X	立川二	101	JR中央線立川駅北口徒歩２０分、立川バス12番乗り場北町行き「 東曙町住宅」徒歩1分			女男	中山・高橋			男P	中山・高橋				
Y	瑞穂	81	JR八高線箱根ヶ崎駅徒歩20分					女	池田・中島	女	池田・中島				
Z	東村山二	111	西武新宿線・ 国分寺線東村山駅徒歩20分			女男	當間・中山江向			男A	當間				
あ	東村山六	111	JR武蔵野線新秋津駅徒歩18分・ 西武池袋線秋津駅徒歩20分							女A	松山				
い	東村山三	111	西武新宿線久米川駅徒歩7分					女男	松田・今及川・綾部	女男	松田・今及川・綾部				
う	大門	111	西武池袋線東久留米駅徒歩10分							男P	加藤・櫻井				
え	みなみ野	71	JR横浜線八王子みなみ野駅徒歩12分					男P	伊藤						
お	小山田	72	小田急線・ JR横浜線町田駅よりバス「 桜台入口」徒歩4分					男A	坂本・田口						
か	三沢	73	京王線百草園駅徒歩10分・ 高幡不動駅徒歩10分					女男	田邉・岩崎						
き	多摩	73	京王線聖蹟桜ヶ丘駅徒歩12分					女男	川上・名和						
く	福生一	81	JR青梅線牛浜駅徒歩7分　または　五日市線熊川駅徒歩7分			女男	保浦・加瀬谷小山								
け	三鷹中等教育	91	JR中央線三鷹駅・ 吉祥寺駅よりバス「 三鷹中等教育学校」下車すぐ					女男	今野・小野阿部						
こ	創価	101	西武国分寺線鷹の台駅徒歩15分 （ 車でのご来場は一切できませんのでご遠慮ください）					女男	長尾・佐々木						
さ	清泉	101	JR青梅線昭島駅徒歩15分					女A	原田・石原						
し	小平三	101	西武新宿線花小金井駅徒歩20分					女男	平田・小野瀬						
す	田無一	111	西武新宿線田無駅徒歩15分					女男	中村・工藤						
せ	東村山五	111	西武新宿線東村山駅徒歩20分					男P	大鹿・西塚増澤・清水						
そ	武蔵村山一	111	西武拝島線東大和市駅よりバス「 横田」徒歩5分					女男	小川						
た	椚田	71	京王高尾線めじろ台駅よりバス「 大巻観音前」徒歩1 分または「 椚田」徒歩5 分			女	山岸								
ち	陵南	71	JR中央線・ 京王高尾線高尾駅徒歩15分 または 京王高尾線狭間駅徒歩15分			男A	齋藤								
つ	南成瀬	72	JR横浜線成瀬駅徒歩15分			男A	青木・松田								
て	大坂上	73	JR中央線日野駅徒歩15分			女男	大谷・北川								
と	稲城二	73	京王相模原線若葉台駅徒歩20分			女男	渡辺・市川								
な	福生二	81	JR青梅線福生駅よりバス「 二中前」徒歩1分			男女	豊原・ 渡部櫻井・ 栗原								
に	青梅一	81	JR青梅線青梅駅徒歩15 分			女男	岡本・小玉中村								
ぬ	泉	81	JR青梅線河辺駅徒歩25分			女男	松田・ 与島宮田・ 安藤								
ね	小金井一	101	JR 中央線武蔵小金井駅北口下車徒歩１５分			女A	福田・田中								
の	立川三	101	JR南武線西国立駅徒歩10分			女男	大山・川幡								
は	立川四	101	西武拝島線玉川上水駅徒歩13分・ 多摩モノレール砂川七番駅徒歩10分			女男	梅津・長坂								
ひ	柳沢	111	西武新宿線西武柳沢駅15分			女男	上野								
ふ	東村山七	111	西武新宿線・ 国分寺線東村山駅徒歩12分			女男	松村・清宮角戸								
へ	武蔵村山二	111	JR立川駅・ 西武拝島線玉川上水駅よりバス「 団地入口」徒歩1 分　または　多摩モノレール桜街道駅徒歩10分			女男	酒田・志村								
ほ	東村山一	111	西武拝島線・ 国分寺線小川駅徒歩10分			女男	岡・滝								
ま	別所	71	京王相模原線京王堀之内駅徒歩10分	男女	加藤・野口										
み	八王子六	71	JR中央線八王子駅徒歩18分 または 京王線京王八王子駅徒歩25分	男女	宮島										
む	東久留米中央	111	西武池袋線清瀬駅よりバス「 前沢十字路」徒歩5分	男A	鈴木										
め	桐朋女子	91	京王線仙川駅徒歩15分	女	三輪・上田										
も	調布五	91	京王線西調布駅徒歩15分	男女	藤山・大塚										
や	小金井東	101	JR中央線東小金井駅徒歩10分	女	川村										
ゆ	明保	111	西武池袋線保谷駅12分	男女	大川・山尾										
よ	大久野	81	JR五日市線武蔵五日市駅よりバス「 大久野中学校」徒歩1 分	男	坂井・小林										
ら	稲城六	73	京王相模原線若葉台駅徒歩15分	男女	遠藤・小野										
り	三鷹三	91	JR中央線三鷹駅よりバス「 三鷹市立第三中」徒歩2 分	女男	村・池町山本										
会場校の数　のべ　85　箇所				12		27		19		23		4		0	

男子組合せ①

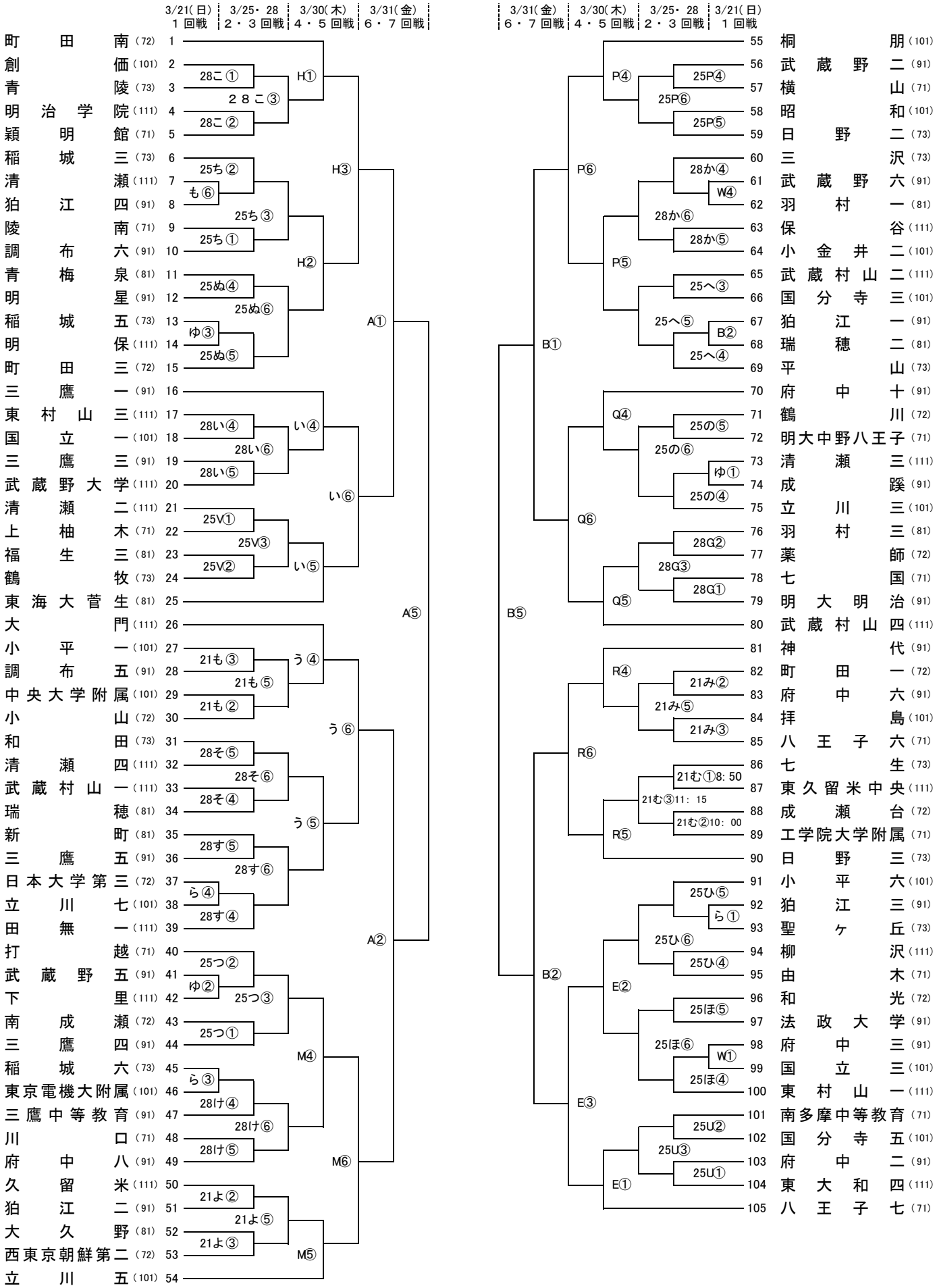

２１日	① ８：５０	② １０：００	③ １１：１０	④ １２：２０	⑤ １３：３０	⑥ １４：４０
25日～30日	① ８：５０	② １０：００	③ １１：１５	④ １３：２０	⑤ １４：３０	⑥ １５：４５
３１日	① ９：００	② １０：２０	③ １１：４０	④ １３：００	⑤ １４：２０	⑥ １５：４０

男子組合せ②

3/21(日) 1回戦 | 3/25・28 2・3回戦 | 3/30(木) 4・5回戦 | 3/31(金) 6・7回戦

106	日野四	(73)	
107	田無四	(111)	
108	武蔵野三	(91)	
109	稲城二	(73)	
110	青梅三	(81)	
111	青梅西	(81)	
112	武蔵野一	(91)	
113	帝京大学	(71)	
114	福生二	(81)	
115	木曽	(72)	
116	福島	(101)	
117	浅間	(91)	
118	金井	(72)	
119	花小金井南	(101)	
120	松木	(71)	
121	霞台	(81)	
122	東愛宕	(73)	
123	国分寺一	(101)	
124	武蔵野東	(101)	
125	小山田	(72)	
126	宮上	(71)	
127	学芸大学附属	(101)	
128	調布八	(91)	
129	東村山二	(111)	
130	武蔵村山三	(111)	
131	清泉	(101)	
132	国分寺四	(101)	
133	桜美林	(72)	
134	小平四	(101)	
135	別所	(71)	
136	立川一	(101)	
137	元八王子	(71)	
138	青梅一	(81)	
139	調布三	(91)	
140	田無二	(111)	
141	大坂上	(73)	
142	多摩永山	(73)	
143	立川国際中等教育	(101)	
144	東大和三	(111)	
145	浅川	(71)	
146	つくし野	(72)	
147	瑞雲	(101)	
148	日野一	(73)	
149	府中七	(91)	
150	八王子学園八王子	(71)	
151	調布	(91)	
152	早稲田実業	(101)	
153	ひばりヶ丘	(111)	
154	立川二	(101)	
155	東大和二	(111)	
156	立川八	(101)	
157	あきる野東	(81)	
158	三鷹七	(91)	
159	鶴川二	(72)	

25と⑤ 25と⑥ 25と④ 25な② 25な③ 25な① 25W① 25W③ 25W② B① B④ K① K② K③ 28お② 28お③ 28お① 25Z⑤ 25Z⑥ 25Z④ Z① Z② Z③ 21ま② 21ま⑤ 21ま③ 25に⑤ 25に⑥ 25に④ 25て④ 25て⑥ 25て⑤ ら② O④ O⑤ O⑥ 25V⑤ 25V⑥ 25V④ ま⑥ B③ 25X⑤ 25X⑥ 25X④ X④ X⑤ X⑥ 25O① 25O③ 25O② B④ B⑥ B③

3/31(金) 6・7回戦 | 3/30(木) 4・5回戦 | 3/25・28 2・3回戦 | 3/21(日) 1回戦

160	三鷹二	(91)	
161	東村山六	(111)	
162	秋多	(81)	
163	府中九	(91)	
164	八王子五	(71)	
165	多摩	(73)	
166	青梅二	(81)	
167	国立二	(101)	
168	東久留米南	(111)	
169	八王子一	(71)	
170	福生一	(81)	
171	上水	(101)	
172	武蔵野四	(91)	
173	平井	(81)	
174	中山	(71)	
175	東村山七	(111)	
176	小金井東	(101)	
177	武蔵村山五	(111)	
178	立川六	(101)	
179	みなみ野	(71)	
180	府中五	(91)	
181	国分寺二	(101)	
182	加住	(71)	
183	調布七	(91)	
184	諏訪	(73)	
185	東村山五	(111)	
186	城山	(71)	
187	啓明学園	(101)	
188	いずみの森	(71)	
189	青嵐	(111)	
190	羽村二	(81)	
191	東村山四	(101)	
192	小金井緑	(101)	
193	山崎	(72)	
194	田無三	(111)	
195	三鷹六	(91)	
196	東大和五	(111)	
197	府中四	(91)	
198	小平二	(101)	
199	町田二	(72)	
200	多摩辺	(101)	
201	五日市	(81)	
202	東大和一	(111)	
203	立川四	(101)	
204	吹上	(81)	
205	松が谷	(71)	
206	府中一	(91)	
207	小平五	(101)	
208	堺	(72)	
209	東久留米東	(111)	
210	小金井南	(101)	
211	四谷	(71)	
212	小平三	(101)	
213	由井	(71)	

28き⑤ 28き⑥ W⑥ 28き④ み⑥ 25く⑤ 25く⑥ 25く④ 25ふ⑤ 25ふ⑥ よ④ 25ふ④ 28え⑤ 28え⑥ 28え④ 28S① 28S③ 28S② 28せ④ 28せ⑥ 28せ⑤ 28A④ 28A⑥ 28A⑤ 25T⑤ 25T⑥ 25T④ 25は⑤ 25は⑥ よ① 25は④ 25I② 25I③ り① 25I① 28し⑤ 28し⑥ 28し④ N④ N⑥ N⑤ A④ F⑤ F⑥ F④ A⑥ T⑤ T⑥ T④ N② N③ N① A③

21日	① 8：50	② 10：00	③ 11：10	④ 12：20	⑤ 13：30	⑥ 14：40
25日～30日	① 8：50	② 10：00	③ 11：15	④ 13：20	⑤ 14：30	⑥ 15：45
31日	① 9：00	② 10：20	③ 11：40	④ 13：00	⑤ 14：20	⑥ 15：40

女子組合せ①

3/21(日) 1回戦	3/25・28 2・3回戦	3/30(木) 4・5回戦	3/31(金) 6・7回戦
八王子一(71) 1			
聖ヶ丘(73) 2	3/28 Y⑤	Y④	
小平五(101) 3	3/28 Y⑥		
三鷹七(91) 4	3/28 Y④		
瑞穂(81) 5			
三鷹五(91) 6	3/28 さ②	Y⑥	
稲城六(73) 7	ら⑥		
小山(72) 8	3/28 さ③		
中山(71) 9	3/28 さ①		
清泉(101) 10		Y⑤	
成蹊(91) 11	3/25 Q①		
国分寺五(101) 12	3/25 Q③		D③
ひばりヶ丘(111) 13	3/25 Q②		
学芸大学附属(101) 14			
町田二(72) 15			
和田(73) 16	3/28 そ②	J①	
府中三(91) 17	3/28 そ③		
四谷(71) 18	や①		
小平六(101) 19	3/28 そ①		
武蔵村山一(111) 20			J③
小金井二(101) 21	3/25 た⑤		
東久留米中央(111) 22	り②		
青陵(73) 23	3/25 た⑥		
椚田(71) 24	3/25 た④	J②	
武蔵野六(91) 25			
東村山五(111) 26			
府中十(91) 27			
松木(71) 28	3/25 Z②	Q①	
国分寺三(101) 29	3/25 Z③		
狛江二(91) 30	3/25 Z①		
東村山二(111) 31			
田無二(111) 32	3/25 て②		Q③
小平二(101) 33	3/25 て③		
大坂上(73) 34			
早稲田実業(101) 35	3/25 て①		
東大和五(111) 36	3/28 N①	Q②	
御堂(81) 37			
清瀬二(111) 38	3/28 N③		
上水(101) 39	め④		
八王子実践・共立第二(71) 40	3/28 N②		
調布三(91) 41			
別所(71) 42	3/25 Q④		
中央大学附属(101) 43	ま④		D④
小平四(101) 44	3/25 Q⑥		
清瀬四(111) 45	3/25 Q⑤		
小金井東(101) 46		Q①	
打越(71) 47	3/21 や③		
武蔵野三(91) 48	3/21 や⑤		
清瀬五(111) 49	3/21 や②		
つくし野(72) 50			
府中九(91) 51	3/28 す②		Q③
秋多(81) 52	3/28 す③		
田無一(111) 53	3/28 す①	Q②	
立川五(101) 54			

3/31(金) 6・7回戦	3/30(木) 4・5回戦	3/25・28 2・3回戦	3/21(日) 1回戦
			55 東村山六(111)
	あ①	3/21 め③	56 木曽(72)
			57 桐朋女子(91)
		3/21 め⑤	58 横山(71)
		3/21 め②	59 福島(101)
	あ③		60 金井(72)
		3/28 V①	61 調布(91)
		B⑥	62 青嵐(111)
		3/28 V③	63 明大中野八王子(71)
		3/28 V②	64 清瀬三(111)
	あ②		65 恩方(71)
		3/21 W③	66 浅間(91)
		3/21 W⑤	67 小山田(72)
		3/21 W②	68 立川六(101)
			69 青梅二(81)
	C⑤		70 町田一(72)
		3/28 し②	71 調布七(91)
		3/28 し③	72 霞台(81)
		み①	73 八王子学園八王子(71)
	C⑥	3/28 し①	74 小平三(101)
			75 多摩(73)
		3/28 き①	76 武蔵野一(91)
	C④	3/28 き③	77 鶴川二(72)
		3/28 き②	78 石川(71)
			79 立川八(101)
			80 東村山四(111)
	G②		81 桜美林(72)
		3/28 Y①	82 元八王子(71)
		3/28 Y③	83 平山(73)
		め⑥	84 昭和(101)
	G③	3/28 Y②	85 調布八(91)
			86 大妻多摩(73)
		3/25 ふ②	87 日本大学第三(72)
		B⑤	88 三鷹六(91)
		3/25 ふ③	89 川口(71)
	G①	3/25 ふ①	90 東村山七(111)
			91 七国(71)
			92 多摩辺(101)
		3/28 け②	93 和光(72)
		3/28 け③	94 小平一(101)
		3/28 け①	95 三鷹中等教育(91)
	M②		96 東大和二(111)
		3/25 た①	97 稲城四(73)
		3/25 た③	98 明治学院(111)
		み④	99 八王子六(71)
	M③	3/25 た②	100 府中一(91)
			101 小金井一(101)
		3/25 ね①	102 上柚木(71)
		3/25 ね③	103 山崎(72)
	M①	3/25 ね②	104 三鷹一(91)
			105 府中八(91)

21日	① 8：50	② 10：00	③ 11：10	④ 12：20	⑤ 13：30	⑥ 14：40
25日～30日	① 8：50	② 10：00	③ 11：15	④ 13：20	⑤ 14：30	⑥ 15：45
31日	① 9：00	② 10：20	③ 11：40	④ 13：00	⑤ 14：20	⑥ 15：40

女子組合せ②

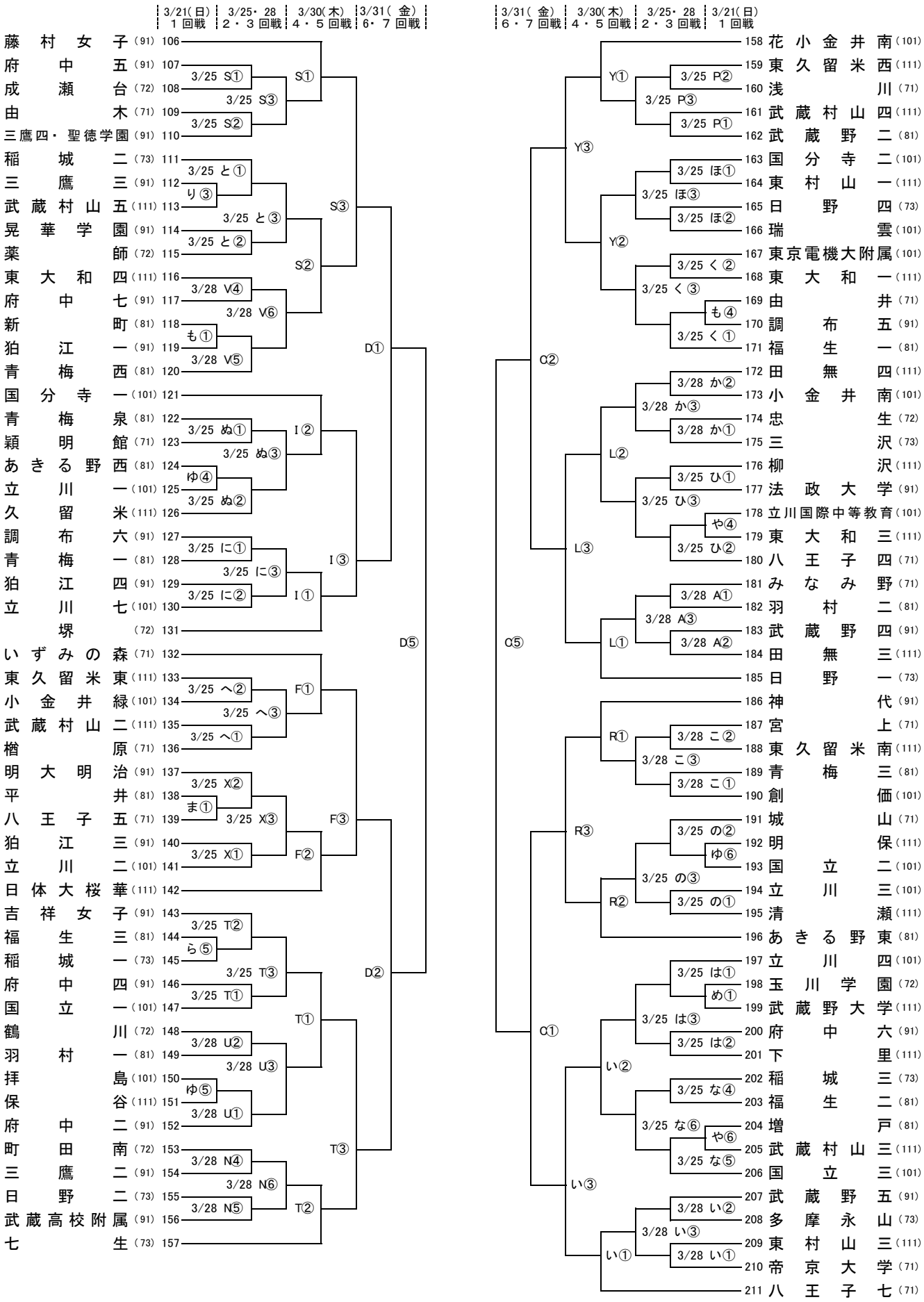

２１日	① ８：５０	② １０：００	③ １１：１０	④ １２：２０	⑤ １３：３０	⑥ １４：４０
25日～30日	① ８：５０	② １０：００	③ １１：１５	④ １３：２０	⑤ １４：３０	⑥ １５：４５
３１日	① ９：００	② １０：２０	③ １１：４０	④ １３：００	⑤ １４：２０	⑥ １５：４０

競技委員会より

１　試合に関して

(1)　３月２１日の試合

①試合時間（１クォーター６分、第１と第２、第３と第４クォーターの間を２分、ハーフタイム及び試合間は 10 分で行います）

8：10　8：50　9：50　10：00　11：00　11：10　12：10

開場

第１試合	第２試合	第３試合

12：20　13：20　13：30　14：30　14：40　15：40

第４試合	第５試合	第６試合

②ＴＯについて

・１回戦の試合は勝ちオフィシャルでお願いします。

・２・３回戦の試合はダブルヘッダーで行いますので負けオフィシャルでお願いします。

・１試合目は会場校でお願いします。

③審判順

	第１試合	第２試合	第３試合	第４試合	第５試合	第６試合
５試合会場	②	①	④	⑤	③	×
６試合会場	②	①	④	③	⑥	⑤

④その他

・む（東久留米中央中）会場のみ、25 日以降の試合時間・審判、ＴＯ割り当てとなります。

(2)　３月２５日・２８日の試合

①午前の試合　　会場校の試合は第１試合に入れる

8：10　8：50　9：50　10：00　11：00　11：15　12：15

開場

第１試合（２回戦）	第２試合（２回戦）	第３試合（３回戦）

（15 分のインターバル）

※午前・午後同一会場の場合は　12：40 入れ替え

②午後の試合　　会場校の試合は第４試合に入れる

12：40　13：20　14：20　14：30　15：30　15：45　16：45

開場

第４試合（２回戦）	第５試合（２回戦）	第６試合（３回戦）

（15 分のインターバル）

③会場校は第１（または第４試合）に入ります。上の回戦（３回戦）前のインターバル間はシュート等を打っていても構いません。

④ＴＯ及びフロアキーパーに関して

・２回戦から負けオフィシャルでお願いします。ただし、最初の試合に関しては午前の試合であれば、２試合目のチームでＴＯ・フロアキーパーを分担してください。前の試合のアップを行うことができるチームがＴＯ・フロアキーパーを行いますので、ＴＯ担当チームはスコアの確認後、前の試合のアップに参加させてください。

⑤審判に関して

・５回戦までは帯同審判となります。

１（４）試合目の審判：２（５）試合目チーム

２（５）試合目の審判：１（４）試合目チーム

３（６）試合目の審判：２（６）試合チームの負け・１（４）試合目チームの負け

でお願いします。

２　監督会議後に棄権する場合の手続きについて

監督会議後に、新型コロナウイルス感染症及びインフルエンザ等の流行等やその他の事情により棄権する場合は、以下の手続きでお願いいたします。

⑴　棄権する旨を、以下の４か所すべてにお願いします。

①各地区の連絡責任者　　②会場校　　③対戦相手校

④競技委員長　　府中市立府中第八中学校　　宮田　聖一

（府中市立府中第八中学校　　０４２－３６４－１８８１）

⑵　チームが棄権する場合でも、帯同審判は行います。

帯同審判を行う顧問またはコーチの方は、試合当日に必ず会場に来てください。

⑶　その他

・棄権が出た場合でも、その会場の試合順・試合開始時刻は変更しません。

・ＴＯに関しては、会場主任の指示に従ってください。

３　メンバー表について

コーチは、所定の用紙のメンバー表を第１試合のときは試合開始 20 分前までに、第２試合以降は前の試合のハーフタイムまでに、コート主任に提出してください。

メンバー表は、東京都中体連バスケットボール部のホームページからダウンロードできます。

大会に関する確認事項

(1) 競技について

① 競技規則は、（公財）日本バスケットボール協会「競技規則 2022」とする。（マンツーマンディフェンスの基準規則を適用する。コミッショナーの設置・罰則は行わない。）また、１クォーターは５回戦までは６分、６回戦以降は８分とし、クォーター間は２分、ハーフタイム及びゲーム間は 10 分とする。

② コーチはその試合に出場予定の選手全員（18 名まで）を所定の用紙で、第１試合は試合開始 20 分前、第２試合以降は前の試合のハーフタイムまでに、コート主任に提出してください。

③ ベンチに入ることができるのは、選手 18 名、監督１名、コーチ１名、アシスタントコーチ１名、マネージャー１名の計 22 名以内とする。また、実際に指揮をする者をコーチとする。

④ ベンチは組み合わせ番号の小さい方が、コートからオフィシャル席に向かって右側とする。

⑤ 前半シュートゴールは、ベンチの反対側とする。

⑥ ユニフォームの色は組み合わせ番号の小さい方が白とする。同一のチームで色柄の違うユニフォームは認めない。

⑦ アンダーガーメントは、ユニフォームに準じてチームで同じ色・形のものを着用する。

⑧ ユニフォームのシャツの下にＴシャツと着ることは認められない。

⑨ 試合会場は、第１試合開始時刻の 40 分前に開門する。早く行き過ぎて会場校に迷惑をかけないこと。

⑩ 試合開始予定時刻より 15 分経過しても用意が整わないチームは、試合を没収される。引率教員等がいない場合も適用する。

⑪ 試合当日、帯同審判が決められた試合の審判をしなかった場合、そのチームは失格とする。棄権・不戦勝・不戦敗で試合がなくなった場合でも、帯同審判に行くこと。

⑫ けがや急病発生の場合は、必ずコート主任に連絡し、指示に従うこと。

⑬ 選手交代は選手が口頭でオフィシャル席のスコアラーに申し出て、審判の合図を待ってコート中央付近よりコートに入る。交代してコートから出る選手は速やかにベンチに戻る。

⑭ 選手はスポーツマンらしからぬ行為や、審判の渓谷に無視してはならない。

⑮ 会場校への飲み物のペットボトルやビン類・缶類・紙パック等の持ち込みは禁止する。また、ガム類・菓子類の持ち込みの厳禁とする。ゴミ類は必ず持ち帰ること。

⑯ 大会の組み合わせは、競技委員会の責任抽選とする。

～観戦者へのお願い～

① 会場への自動車での来場は、絶対におやめください。

② ゲーム中のストロボ・フラッシュを使った写真撮影は進行の妨げになりますのでおやめください。また、ビデオ撮影の際、会場校での電源を使わないでください。

③ プレーヤー同様、ビン類、缶類、ガム・菓子類の持ち込み、ガム・菓子類、昼食等を口にしての観戦はおやめください。

Sports Ref

スポーツレフ

〒190－0022　東京都立川市錦町 4-5-24-102

Tel・Fax　042-528-0768

有限会社丸善運動具店

〒192-0053 東京都八王子市八幡町 8-1　E-mail maru-zen@rapid.ocn.ne.jp

TEL 0426-23-2300
FAX 0426-21-0211

BULL FIGHT BASKETBALL
ブル・ファイト取扱店

スポーツ写真 記録 報道

PROPHOTO SUNNY

ネット販売開始 !!

感動の一瞬
一生の思い出に

プロフォートサニー　検索

ネット閲覧希望の場合はIDを請求下さい。
後日写真サンプルは送付致します。

株式会社 プロフォートサニー

〒177-0032 東京都練馬区谷原2丁目13番地10号
info@prophotosunny.jp

TEL：03-3995-1008（代）
FAX：03-3995-4422

品番：**CF6000** 検定球６号
品番：**CF7000** 検定球７号

MIKASA

molten®
For the real game

For the real game

「プレーヤーの技術や意志が100%発揮される時、スポーツは本物になる」
私たちモルテン・ブランドは、この信念をもとに
ボールとスポーツエキップメント・メーカーとして
常に完璧な製品づくりを目指しています。

本大会試合球

JB5000

品番 **B7C5000（7号球）/B6C5000（6号球）**

国際公認球 検定球

貼り 天然皮革

www.molten.co.jp